HASZNÁLATI UTASÍTÁS ST01 (HU)

Köszönjük, hogy ST01 termékünket választotta!
Az ST01 egy új energia-takarékos kapcsoló a multifunkciós készülékek között. A PIR+MIC beállítási mód miatt különbözik társaitól. Infra- és hangérzékelő szenzorral felszerelt, nemcsak mozgás, hanem emberi hang hatására is szabályoz. Automatikus nappali fény felismerő funkcióval rendelkezik. Használata egyszerű és sokrétű.

Tulajdonnságai::
Üzemi feszültség: 220-240V/AC
Frekvencia: 50 Hz Fényérzékelés: <3LUX
Szabályozási tartomány: min: 10sec±3sec
max: 7min±2min
Max.terhelés: Max.500W (izzólámpa)
Hatótávolság: 9m max (<24°C)
Érzékenységi szög:140°
Üzemi hőmérséklet: -20~+40°C
Üzemi páratartalom: <93?RH
Szerelési magasság: 1m~1.8m
Energiafogyasztás: 0.45W(használat alatt)
0.1W(stand by üzemmódban)
Mozgásérzékelés sebessége: 0.6~1.5m/s
Hangérzékenység: 30db ~90db

MŰKÖDÉSE:
•Nappali és éjszakai fény felismerése: Lehetőség van a készülék fényérzékenységének beállítására. A nappali és éjszakai működéshez állítsa a készüléket "SUN" (max) pozicióba. Ekkor a mozgásérzékelő állandóan működik. "MOON" pozicióban a készülék csak akkor kapcsol be, ha a fényerő kisebb, mint 3 LUX (éjszaka). (Beállítási segédlet a TESZT pontban)
•Kapcsolási késleltetés: Amikor a készülék a második jelet kapja az első után, újraszámolja a késleltetés idejét a második jeltől kezdve.(set time)
•Kapcsolási késleltetés beállítása: Igény szerint 10sec±3sec - max. 7min±2min.
•Multi-working mód: Ha a készüléken IR+MIC módot választjuk a lámpa automatikusan felkapcsolódik, amikor kinyitjuk az ajtót vagy megszólalunk. A hangérzékelő még kényelmesebbé teszi a készülék használatát.
•Kapcsolási módok: "ON"(be);"OFF"(ki),"PIR";"PIR+MIC"(mozgás+hangérzékelés)

ÜZEMBE HELYEZÉS:
•Üzembe helyezés előtt áramtalanítsa a hálózatot!;
•Lazítsa meg a csatlakozó csavart a szenzor alsó részén, csatlakoztassa a vezetéket a a bekötési pontba és rögzítse a csavarokat; vegye le a burkolatot a szenzorrol, csatlakoztassa a szenzort a csatlakozódobozba.
•A mozgásérzékelő szögletes és kerek csatlakozódobozba egyaránt beköthető. Húzza meg a csatlakozódoboz oldalán található rögzítő csavarokat. Helyezze be a szenzort a dobozba, húzza meg a csavarokat a készülék felszínén, a rögzítőkarok automatikusan kinyílnak és rögzítik a készüléket. ;
•Kapcsolja vissza az áramot és tesztelje a készüléket;

TESZT:
•Állítsa a funkcióválasztó gombot "ON" állásba, a "SENS" gombot maximumra (óra járásával megyegyező irányba), "MIC" gombot közepesre, "LUX" értéket maximumra (óra járásával megegyező irányba), "TIME" értéket minimumra (óra járásával ellentétes irányba);
•Kapcsolja fel a falon lévő kapcsolót, a lámpa kigyullad;
•Állítsa "OFF" állásba a funkcióválasztó gombot, a lámpa hirtelen elalszik;
•Állítsa "PIR" módba a készüléket; 30 másodperccel később a szenzor bekapcsol. A lámpa felkapcsolódik, miután a szenzor jelet érzékel. Ha 20 másodpercen belül nem érzékel jelet, 5-10 másodperc múlva automatikusan lekapcsolódik
•Állítsa a "LUX" értéket minimumra (óra járásával ellentétes irányba), ekkor az érzékelő csak éjszaka működik. Ha ekkor az érzékelő fedél előtt közvetlenül elhúzunk egy átlátszatlan tárgyat a lámpa felkapcsolódik, majd 5-10 másodperc múlva a lámpa lekapcsol.
•Állítsa az érzékelőt "PIR+MIC" módba, a "LUX" gombot maximumra.Takarja le az érzékelőt, ha a lámpa égve van. Ha nem érzékel jelet 5-10 másodperc múlva a lámpa lekapcsol. Ha tapsol egyet a lámpa felkapcsolódik, majd jel hiányában 5-10 másodperc múlva újra elalszik.

Figyelem!: Ha nappal teszteli állítsa a "LUX" értéket maximumra, ☼ állásba, különben az érzékelő nem fog működni!

FIGYELEM:
•Csak szakember szerelheti!
•Az érzékelő közelében működő berendezések okozhatják a szenzor aktiválódását!
•Ne helyezzük üzembe a készüléket légkondicionáló, vagy központi fűtés közvetlen közelében;

NÉHÁNY PROBLÉMA ÉS MEGOLDÁSA :
•Az áramellátás nem megfelelő:
a. Ellenőrizze a feszültséget és az áramkört.
b. A jelző lámpa nem világít.
c. Ellenőrizze a fényérzékenységi beállításokat!
•Gyenge az érzékelés:
a. Elenőrizze nincs-e az érzékelő előtt akadály, ami zavarhatja a hatósugarát!
b. Ellenőrizze a környezeti hőmérsékletet!
c. Ellenőrizze, hogy hatótávolságon belül van-e a mozgó személy vagy tárgy!
d. Ellenőrizze a készülék felszerelési magasságát!
e. Ellenőrizze a beállításokat!.
•A szenzor nem kapcsol le automatikusan:
a. Folyamatos jelet érzékel a szenzor.
b. A kapcsolási késleltetés hosszú időtartamúra van állítva.
c. Zavarja valami a szenzor beállításait (pl. Elektromágnesesség).
d. Nagy hőmérsékletváltozás van a szenzor közelében.

Importálja és forgalmazza:
MENTAVILL KFT
8000 Székesfehérvár, Budai út 177.
Tel.:22/515-515
info@mentavill.hu
Származási hely: Kína

INSTRUCTIUNI DE UTILIZARE ST01 (RO)

Va multumim pentru ca a-ti ales produsul nostru ST01 !
ST01 este un intrerupator cu consum mic de energie printre produsele multifunctionale aflate pe piata . El difera de celelalte produse prin existenta reglajului PIR-MIC . Produsul este dotat ,pe linga sensor de miscare si cu un sensor de sunet prin care se poate comanda intrerupatorul si prin glasul uman . Produsul este dotat si cu un sensor de lumina naturala automata . Utilizarea este simpla.

Proprietati:
Tensiune de lucru: 220-240V/AC
Frecventa: 50 Hz
Senzor de lumina: <3LUX
Arie de reglaj: min: 10sec±3sec
max: 7min±2min
Sarcina maxima: Max.500W (bec cu incandescenta)
Distanta de percepere a miscarii: 9m max (<24°C)
Unghi de sesizare:140°
Temperatura de lucru: -20~+40°C
Umiditate admisa: <93%RH
Inaltime de montare: 1m~1.8m
Consum de energie: 0.45W(in functionare)
0.1W(In pozitia stand by)
Viteza de sesizare a miscarii: 0.6~1.5m/s
Sensibilitate sonora: 30db ~90db

Functionare:
•Perceperea luminii de zi si a luminii nocturne: Exista posibilitatea de reglare a sensibilitatii. Pentru reglarea functionarii in regim de zi si noapte ,reglati produsul in pozitia ,,SUN"(MAX) la valoarea maxima.In acest regim senzorul de miscare functioneaza in permanenta.In pozitia ,,MOON" produsul se cupleaza doar atunci cind puterea luminii exterioare scade sub 3 luxi(noaptea). Ajutor la punctul -TESTARE
•Reglarea temporizarii: Cind aparatul primeste al doilea semnal ,dupa cel dintii ,automat calculeaza timpul de raspuns incepind de la al doilea semnal primit(set time).
•Reglarea timpului de raspuns:Se face dupa necesitate: 10sec±3sec - max. 7min±2min.
•Reglarea in modul Multi-working: Daca alegeti reglarea IR+MIC Consumatorul se aprinde imediat cind deschidem usa sau incepem sa vorbim .Senzorul de glas face utilizarea acestui aparat si mai confortabil.
•Posibilitati de comutare: "ON"(cuplat);"OFF"(decuplat);"PIR";"PIR+MIC"(sensor de miscare+sonor)

Punerea in functiune:
•Inainte de montare rugam sa decuplati reteaua de sub tensiune !;
•Desurubati surubul aflat pe partea inferioara a produsului, Conectati conductorul in punctele de cuplare si fixati conductorii cu suruburile aflate in aceste puncte de conectare ,dezasamblati carcasa de pe senzorul produsului si cuplati senzorul in cutia de montaj.
•Detectorul de miscare se poate monta atit in cutie rotunda cit si in una patrata .Insurubati suruburile aflate pe partile laterale ale dozei de montaj . Introduceti senzorul in doza ,fixati suruburile de pe suprafata produsului - ghiarele de montaj automat se vor deschide. ;
•Cuplati produsul la retea si testatiprodusul dupa punerea lui in functiune;
•Desen de cuplare

TESTARE:
•Setati butonul principal in pozitia"ON", Butonul "SENS" la valoare maxima (in sensul acelor de ceasornic),Butonul "MIC" se seteaza in pozitie medie, valoarea "LUX" se seteaza la valoare maxima (in sensul acelor de ceasornic),iar valoarea "TIME" in pozitie minima (in sens contrar acelor de ceasornic);
•Cuplati i9ntrerupatorul aflat pe perete si lampa se aprinde;
•Setati butonul central in pozitia "OFF" lampa se stinge automat ;
•Setati produsul in regim "PIR; dupa 30 secunde produsul se cupleaza,lampa se aprinde in momentul in care senzorul percepe semnal. Daca intr-un timp de 20 secunde nu percepe semnal ,dupa inca 5-10 secunde lampa se stinge automat ;
•Setati valoarea "LUX" la minimum (in sens invers acelor de ceasornic), in acest caz senzorul lucreaza in regim nocturn. Daca in acest regim in fata senzorului se misca un obiect lampa se aprinde ,si dupa 5-10 secunde se stinge automat ;
•Setati senzorul in pozitia "PIR+MIC", si butonul "LUX" la valoare maxima.Acoperiti senzorul daca lampa arde.Daca nu percepe semnal in 5-10 secunde lampa se stinge.Daca dati din palme lampa se aprinde imediat iar daca nu percepe semnal in urmatoarele 5-10 secunde lampa se stinge automat.
ATENTIE!: Daca testatl produsul in regim de zii - setati butonul "LUX" la valoare maxima, altminteri senzorul nu va functiona !

ATENTIE:
•Se va monta doar de persoana competenta!
•Functionarea senzorului poate fi perturbata de alte produse aflate in imediata lui apropiere ;
•Nu montati produsul in imediata apropiere a elementelor de aer conditionat sau incalzire centrala ;

Citeva problem posibile si rezolvarea lor :
•Curent necorespunzator:
a. Verificati tensiunea si circuitul electric.
b. Lampa semnalizatoare nu lumineaza.
c. Verificati reglajele privind sensibilitatea la lumina!
•Sensibilitate slaba:
a. Verificati daca nu exista ceva in fata senzorului ce poate perturba raza de sensibilitate a senzorului!
b. Verificati temperatura ambientala!
c. Verificati daca persoana sau obiectul este in raza de actionare a senzorului!
d. Verificati inaltimea de montare a aparatului!
e. Verificati setarile!.
•Senzorul nu se decupleaza automat:
a. Senzorul percepe semnal continuu.
b. Setarea temporizarii este pe o valoare mare.
c. Ceva deranjeaza reglajele existente (de pilda electromagnetismul).
D. Exista o schimbare prea mare de temperatura in apropierea senzorului.

Distribuitor:
MENTAVILL SRL.
540240 Târgu Mure?,
Str. Libertãii nr 120.
Tel.: 0265-208-108
www.mentavill.ro
tgm@mentavill.ro
?arã de origine : China

N?VOD NA POUŢITIE ST01 (SK)

?akujeme,ţe ste si vybrali n?ď v?robok ST01! ST01 je nov? energeticky ?sporn? sp?nač medzi multifunkčn?ch v?robkoch. V?aka nastavite?nému módu PIR+MIC sa l?ďi od ostatné v?robky vo svojej kategórii. Je vybaven? s infra- a zvukov?m senzorom. Nastavi? sa d? preto nielen na ?udsk? pohyb, ale i hlas. Disponuje s funkciou automatického rozpoznania denného svetla. Pouţitie je jednoduché a ´´ďiroké´´ .

Vlastnosti:
Napätie: 220-240V/AC
Frekvencia: 50 Hz
Citlivos? svietivosti: <3LUX
Úk?la nastavovania: min: 10sec±3sec
max: 7min±2min
Max. za?ať enie: Max.500W (ţiarovka)
Dosah: 9m max (<24°C)
Uhol citlivosti:140°
Prev?dzkov? teplota: -20~+40°C
Prev?dzkov? vlhkos?: <93%RH
V?ďka montovania: 1m~1.8m
Spotreba energie: 0.45W(počas pouþ?vania)
0.1W(v móde stand by)
Sn?manie r?chlosti pohybu: 0.6~1.5m/s
Citlivos? hlasu : 30db ~90db

Funkčnos?:
•Rozpoznanie nočného a denného svetla: Moţné je nastavenie svietivosti. Na sn?manie denného a nočného svetla nastavte produkt do poz?cie "SUN" (max). V tomto pr?pade sn?mač funguje neust?le. V "MOON" pozic?ci? sa pr?stroj zapne iba vteďyke? je svetlo menďie ako 3 LUX (v noci). (Pomoc k nastaveniu n?jdete v bode TESZT)
•Oneskorenie sp?nania: Ke? pr?stroj dost?va druh? impulz, znova spoč?ta oneskorenie času od druhého impulzu. (set time)
•Nastavenie oneskorenie sp?nania: Pod?a potreby 10sec±3sec - max. 7min±2min.
•Multi-working mód: Ke? si na pr?stroji vyberieme mód IR+MIC, lampa sa automaticky zapne ke? otvor?me dvere alebo sa ozveme. Sn?manie zvuku V?m zabezpečuje eďte väčď? komfort v pouţ?van?!.
•Sp?nacie módy: "ON"(zapnut?);"OFF"(vypnut?);"PIR","PIR+MIC"(sn?mač pohybu + zvuku)

Zap?janie:
•Pred zapnut?m odpojte zo siete!
•Povo?te ďróbik na spodku senzoru, zapojte vodič na miesto a zatiahnite ďrób. Dajte dole kryt zo senzoru, a vsu?te senzor do krabičky!
•Sn?mač sa ď? zapoji? tak do hranatej krabice ako aj do okr?hlej. Zatiahnita ďróbiky na bokoch. Zasu?te senzor do krabice, potiahnite ďróby na povrchu, up?nacie ručičky sa automaticky roztvoria a fixuj? zariadenie.
•Napojte na siet a otestujte v v?robok
•Schéma zapojenia

TEST:
•Nastavte pr?stroj do polohy "ON", a tlačidlo "SENS" na maximum (nastavenie v smere hodinov?ch ručičiek), "MIC" tlačidlo do stredu, "LUX" hodnotu na max. (nastavenie v smere hodinov?ch ručičiek), "TIME" hodnotu na min. (nastavenie v smere hodinov?ch ručičiek)!
•Po zapnut? sa lampa rozsvieti!
•Nastavte pr?stroj do polohy "OFF´´ lampa sa vypne.
•Nastavte pr?stroj do módu "PIR" , a senzor sa zapne o 30 sek?nd. Lampa sa rozsvieti ke?ţe dostane impulz so senzoru. Ke? nedostane impulz do 20 sek?nd, po 5-10 sek?nd sa automaticky vypne.
•Nastavte hodnotu "LUX" na min. (v smere hodinov?ch ručičiek), senzor funguje iba v noci. ? Nastavte pr?stroj do módu "PIR+MIC" a "LUX" tlač?tko na max. Zakrite senzor počas svietenia. Ke? nedostane impulz , lampa sa zhasne po 5-10 sek?nd. Ke? tlesknete, lampa sa rozsvieti a po 5-10 sek?nd zhasne!
• **Pozor!: Ke? v?robok testujete cez de?, hodnotu "LUX" nastavte na max. ☼ , inak senzor nebude reagova?!**

UPOZORNENIE:
•Pr?stroj m?ţe montova? len odborn?k!
•Pohybuj?ce sa predmety v bl?zkosti senzora m?ţu ovplyvni? jeho činnos?!
•Neuv?dza? pr?stroj do prev?dzky v bl?zkosti klimatiz?ci?, ?stredného k?renia!

RIEĎENIE PROBLÉMOV:
•Nedostatočné napätie
a. Skontrolujte okruh napätia
b. Nesvieti LED
c. Skontrolujte nastavenia citlivosti svetla
•Slabé sn?manie
a.Skontrolujte, či nem?te pred sn?mačom prek?ţku, ktor? m?ţe ovplyvni? jeho funkčnos?
b.Skontrolujte teplotu okolia
c.Skontrolujte, či sn?man? objekt je v dosahu senzora
d.Skontrolujte namontovan? v?ďku senzora
e.Skontrolujte nastavenia
•Senzor sa nevypne automaticky:
a.Ke? senzor m? st?ly impulz.
b.Ke? m?me nastaven? na najdlhď? časov? interval.
c.Niečo ruď? - v bl?zkosti je napríklad Elektromagnet
D.Ke? je ve?mi vysok? v?kyv teploty

Dovozca a predajca:
MENTAVILL s.r.o.
Družstevná 2584
Komárno 945 01
Tel:421-35-7721-141
kom@mentavill.sk
www.mentavill.sk
Krajina pôvodu: CLR

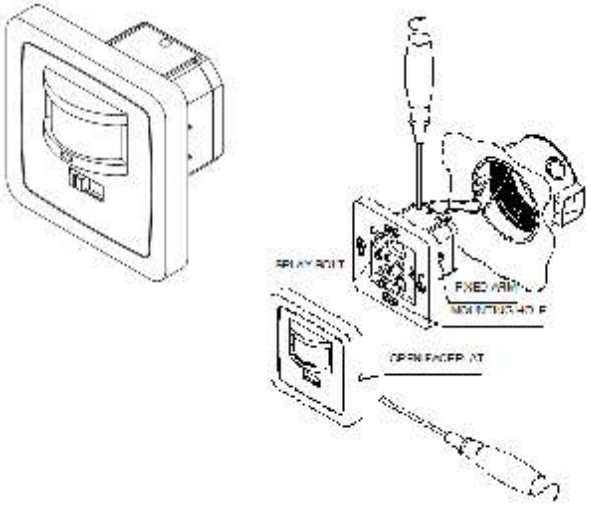

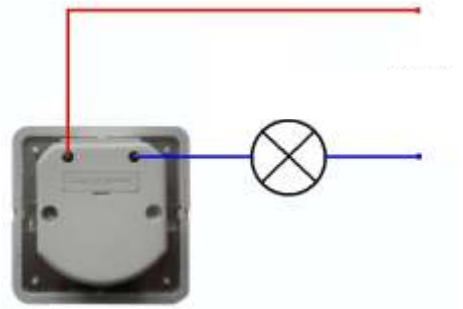

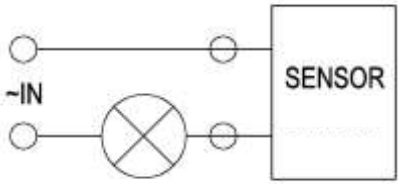
~IN
SENSOR

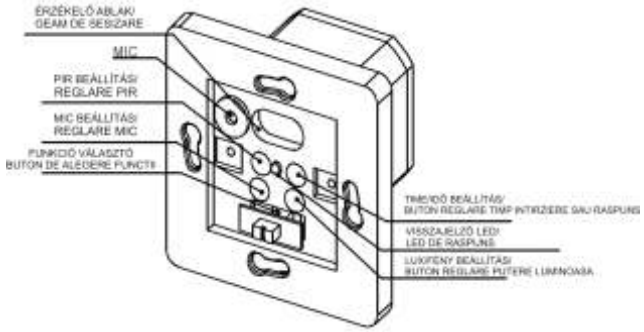
ÉRZÉKELŐ ABLAK/
GEAM DE SESIZARE
MIC
PIR BEÁLLÍTÁS/
REGLARE PIR
MIC BEÁLLÍTÁS/
REGLARE MIC
FUNKCIÓ VÁLASZTÓ
BUTON DE ALEGERE FUNCTII
TIMEIDŐ BEÁLLÍTÁS/
BUTON REGLARE TIMP INTRIZIERE SAU RASPUNS
VISSZAJELZŐ LED/
LED DE RASPUNS
LUXFÉNY BEÁLLÍTÁS/
BUTON REGLARE PUTERE LUMINOASA